生産中止図面
２００９／０

<特殊内容>
便ふたをパール塗装したもの。

＊定格：AC100V-1421W 50/60Hz
・最低必要水圧0.05MPa(10.0L/min流動時)
0.05MPa以下の水圧の場合、ウォシュレットの水勢が弱くなります。
0.03MPa以下の水圧の場合、便器ボウル面の洗浄能力が弱くなります。
・最高水圧は0.75MPaです。
注1：左給水専用品です。
注2：75，100塩ビ管(VU，VP75・100)共用
塩ビ管の排水ソケットとの接合：床上60±5mm
＊窓枠などと便ふたの干渉にご注意ください。
便ふたが当たって開ききらないことがあります。
＊給排水位置が適切でないと、止水栓が製品に干渉することがあります。
＊水抜栓立ち上げ位置は、製品と干渉しないようにご注意ください。

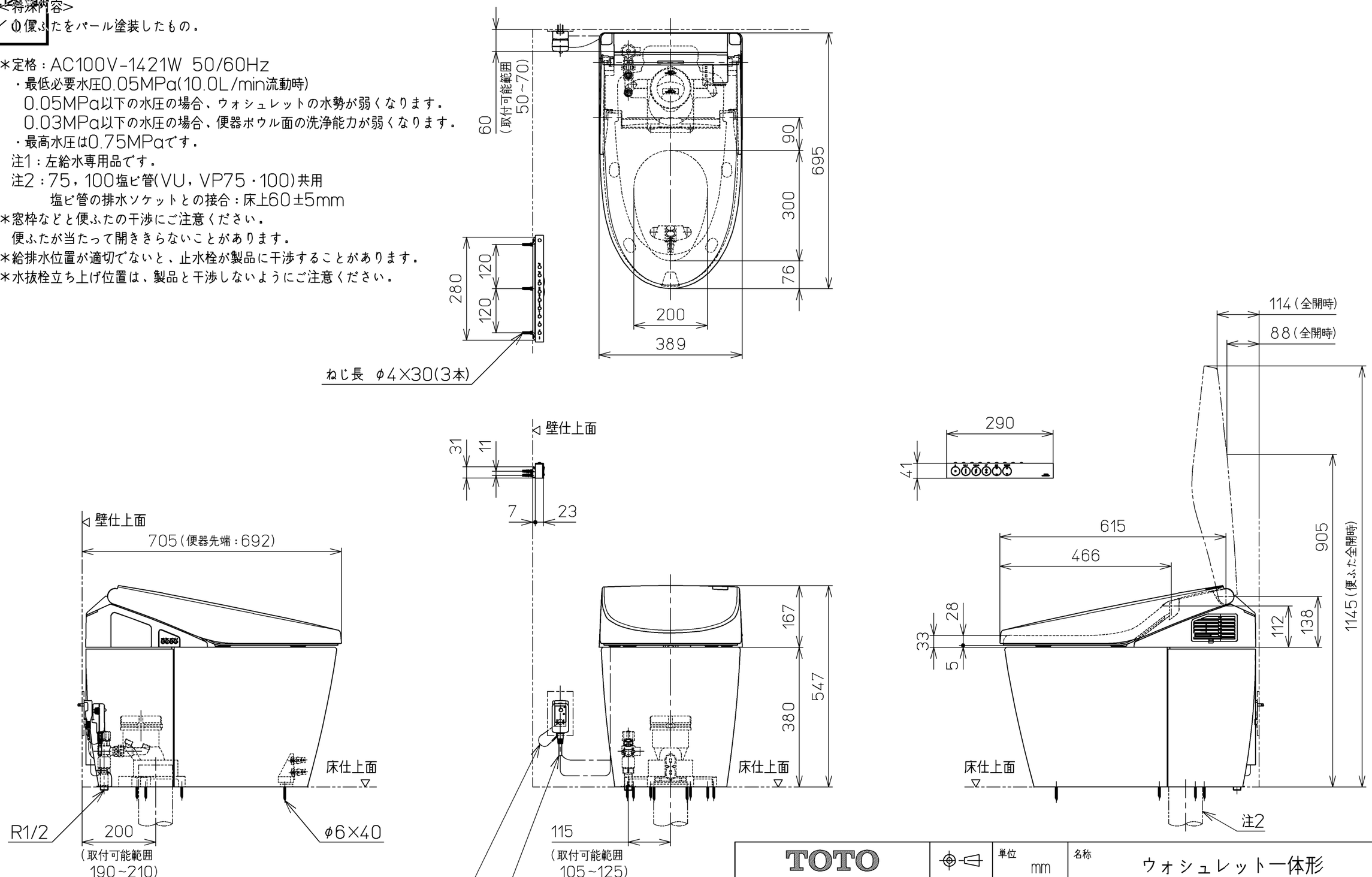

TOTO		単位 mm	名称 ウォシュレット一体形便器
製図 松本	検図 井手 江上	日付 08-05-22	尺度 1：10
備考 ネオレストAH2(水道直結式) 寒冷地(ヒーター水抜き)，S排水		機能部：TCF9793JV9 / 陶器部：CS967BH	品番 CES9793HJT9
			図番 CES9793HJT9_A0100

A3 ページNo. 1-1 (改)